Схема усилителя

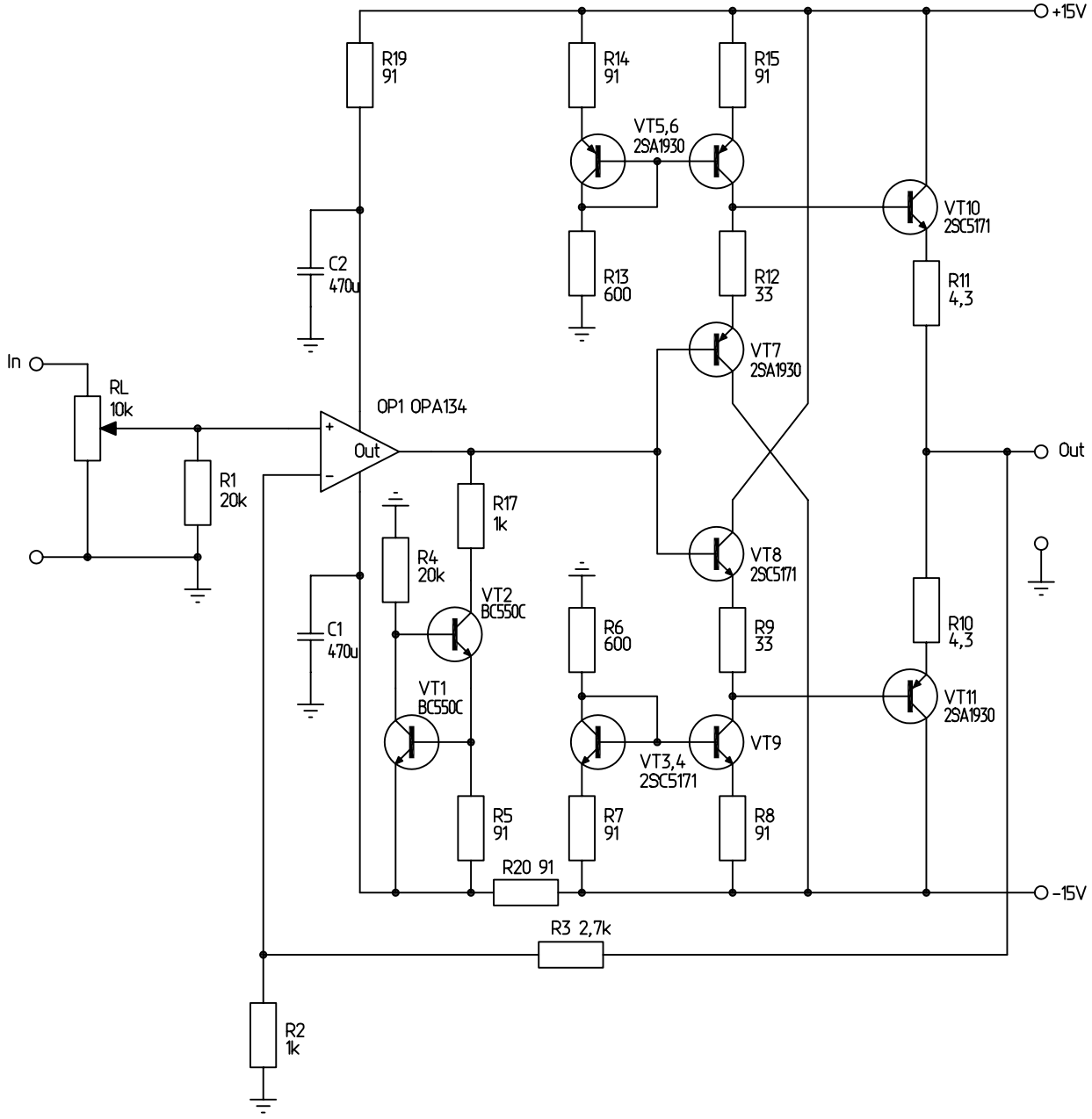

RAINBOW

Yoshimo, 2010 Формат А4